NIDEK

Forottero computerizzato

RT-3100

R.O.M. s.p.a.

R.O.M. - NIDEK 1994 - 2018 24 ANNI di partnership

Design compatto ed esami rapidi

Semplici sequenze di programmi refrattivi

RT-3100 è un forottero automatico estremamente semplice da utilizzare in grado di fornire costantemente risultati corretti indipendentemente dall'operatore che svolge l'esame. L'integrazione del sistema di trasferimento dati su scheda Eye Care, della stampante e la possibilità di semplici aggiornamenti software offrono un valido ausilio al professionista che svolge gli esami visivi. Oltre a tali funzioni, è possibile effettuare il collegamento con il sistema EMR (Electric Medical Record) e il confronto tra dati del frontifocometro e autorefrattometro con la semplice pressione di un tasto.

Forottero ergonomico per esami visivi confortevoli

Design compatto e ampio campo visivo (40°)

Il design compatto ed ergonomico di RT-3100 è concepito in modo da coprire solo parzialmente il viso del paziente, consentendo un esame visivo più confortevole. Inoltre l'ampio campo visivo di 40° offre un ambiente visivo naturale per il paziente, consentendo misurazioni più realistiche e precise.

Commutazione lenti rapida e precisa per esami sempre più veloci

La tastiera di RT-3100 rende più agevole e rapido rifinire la correzione di lenti sferiche, cilindriche e prismatiche rispetto agli esami svolti manualmente. Tramite il rapido cambio di lenti interne, è possibile confrontare l'acuità visiva del paziente con o senza gli occhiali attualmente prescritti* e la visione con correzione.

*Richiesto trasferimento dati da un frontifocometro NIDEK.
Contattarci per ulteriori informazioni.

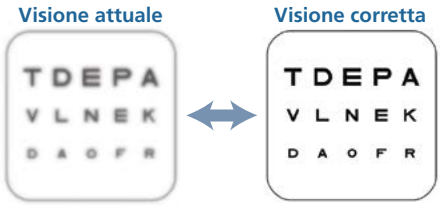

È possibile confrontare immediatamente l'acuità visiva del paziente con e senza correzione.

Potere di convergenza e distanza interpupillare (DI)

Durante gli esami per la visione da vicino, il potere di convergenza e la distanza interpupillare (DI) vengono regolati automaticamente.

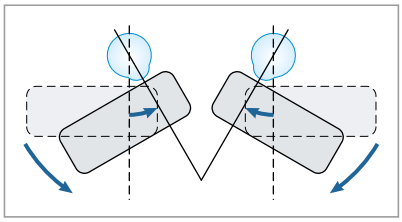

Regolazione della distanza pupillare DX/SX indipendente per una maggiore precisione

È possibile regolare indipendentemente la distanza pupillare destra e sinistra per ottenere misurazioni più precise e affidabili, eliminando il rischio di spostamento dell'asse.

Illuminazione integrata chiara e sicura (LED bianco)

Una luce bianca LED chiara, senza sviluppo di calore e a basso consumo energetico per l'illuminazione degli ottotipi per il test da vicino offre un ambiente di esame chiaro e sicuro.

Facile da pulire: poggiafronte rimovibile, visiere protettive, lenti di protezione con rivestimento antivegetativo-antincrostante

I componenti facili da pulire consentono una facile manutenzione ed esami visivi svolti nella massima pulizia.

Scheda per test della visione da vicino di alta qualità

Una scheda in plastica con ottotipi selezionati per il test della visione da vicino è fissata sul corpo principale di RT-3100, facilmente lavabile.

Distanza operativa: 40 cm (16")

*Sistema di trasferimento dati su scheda Eye Care**

Nel quadro di comando di RT-3100 è incorporato lo slot per scheda Eye Care, che consente il trasferimento rapido e semplice dei dati da autorefrattometri e frontifocometri senza ausilio di cavi.
Utilizzando EyeCa-RW2, i dati delle misurazioni AR/ARK/LM possono essere trasferiti sul modello RT-3100 tramite una scheda IC.

* La scheda è opzionale.

Compatibilità EMR (Electric Medical Record)

RT-3100 è compatibile con il sistema EMR (Electric Medical Record) che consente una gestione estremamente efficiente dei dati dei pazienti. Gli errori derivanti dai dati scritti su supporti cartacei diminuiranno sensibilmente con questo sistema evoluto che garantisce una maggiore produttività.

Varie possibilità di interfacciamento con apparecchiature esterne

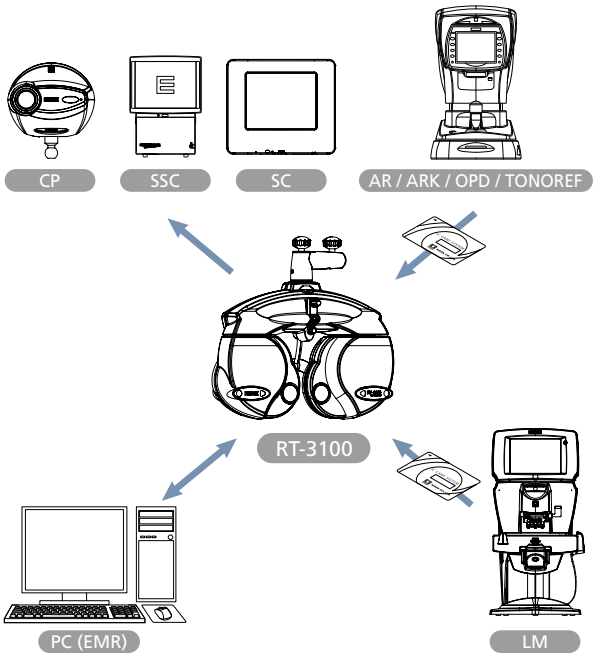

È possibile collegare il modello RT-3100 con apparecchiature oftalmiche oggi comunemente utilizzate.

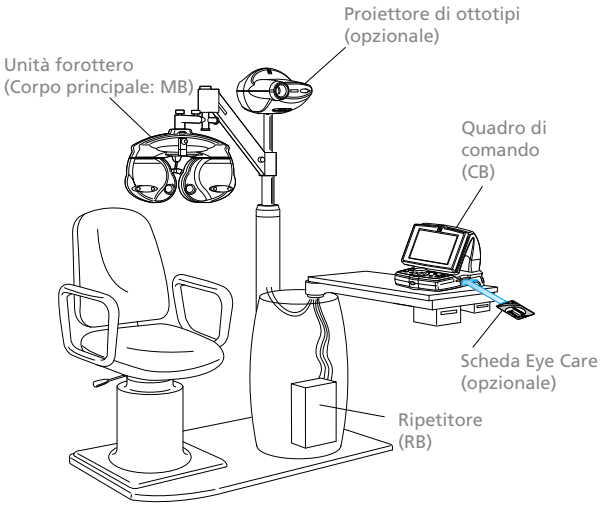

*Queste configurazioni vengono fornite a scopo puramente esemplificativo.
Contattarci per ulteriori informazioni.

Dimensioni (mm)

Unità forottero

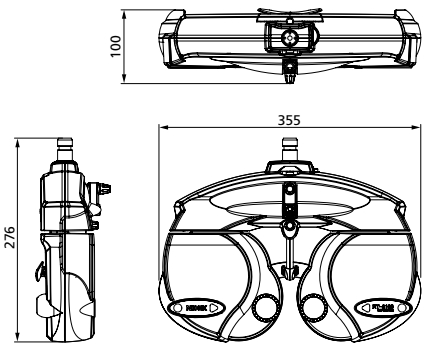

Quadro di comando

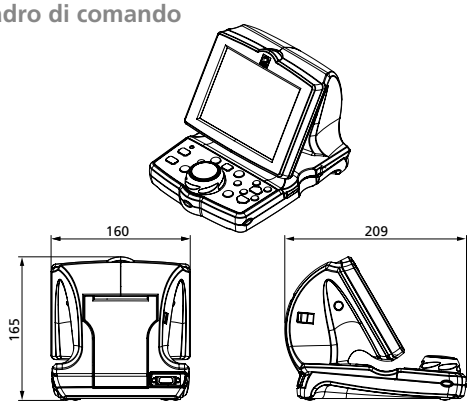

Quadro di comando con funzione touch panel (schermo a sfioramento) per un semplice utilizzo dell'apparecchio

LCD a colori da 5,7"

Il touch panel LCD avanzato a colori è in grado di visualizzare una grande quantità di informazioni.

Selezione di ottotipi e illuminazione LED

È possibile selezionare facilmente gli ottotipi per la misura dell'acuità visiva e l'illuminazione (LED) per l'esame della visione da vicino premendo le apposite icone visualizzare sul touch panel.

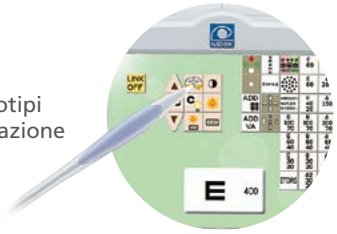

Manopola avanzata con commutatore di modalità S/C/A

La manopola di comando presente nel pannello di controllo rende estremamente semplice l'utilizzo dell'apparecchio. Il commutatore di modalità S/C/A posto al centro della manopola permette di rifinire rapidamente il potere di sfera, cilindro e asse utilizzando una sola mano.

Esami affidabili e intelligenti

Il semplice funzionamento dell'apparecchio non solo riduce la fatica degli operatori, ma rende anche meno pesanti gli esami dal punto di vista dei pazienti.

Esame con cilindri crociati

L'esame con cilindri crociati è efficace per la misura dell'astigmatismo. La regolazione dell'asse può essere effettuata automaticamente premendo l'apposito tasto. Anche l'equivalente sferico è regolato automaticamente.

Stampante integrata ad alta velocità con taglierina automatica

Il quadro di comando di RT-3100 è dotato di una stampante termica integrata per stampare automaticamente i risultati delle misurazioni. I dati visualizzati sono di semplice lettura. I dati delle misurazioni vengono organizzati in modo semplice e utile ai fini della spiegazione ai pazienti. Sostituire il rotolo di carta è estremamente semplice e richiede solo pochi secondi. La taglierina automatica lascia una piccola sezione di carta non tagliata per impedire alla carta di cadere, in modo da agevolare l'utente.

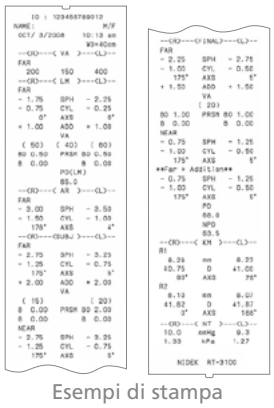

Esempi di stampa

Aggiornamenti software con scheda CompactFlash*

Gli aggiornamenti software possono essere effettuati in modo semplice e rapido con una scheda CompactFlash*.

*CompactFlash è un marchio registrato di SanDisk Corporation.

RT-3100 - Specifiche tecniche

Intervalli di valori misurabili	
Sfero	Da -19,00 a 16,75 D (con incrementi di 0,25 D o da 0,5 D a 3,0 D)
Cilindro	Da 0,00 a ±6,00 D (con incrementi di 0,25 D / 1 D)
Asse	Da 0 a 180° (con incrementi di 1° / 5°)
Distanza interpupillare (DI)	Da 48 a 80 mm (da lontano)
	Da 50 a 74 mm (distanza operativa da vicino di 35 cm)
	Da 54 a 80 mm (DI lontano possibile per convergenza 100%)
Prisma	Da 0 a 20Δ (con incrementi di 0,1 / 0,5 / 2Δ)
Lenti ausiliarie	
Lente cilindro crociato	±0,25 D
Occlusore	Disponibile
Piastra per foro stenopeico	ø2 mm
Filtro rosso/verde	Occhio destro: rosso, Occhio sinistro: verde
Filtri di polarizzazione	Occhio destro: 135° / Occhio sinistro: 45°, Occhio destro: 45° / Occhio sinistro: 135°
Lente cilindro crociato fisso	±0,50 D
Lenti sferiche per retinoscopio	+1,5 D / +2,0 D
Cilindro di Maddox rosso	Occhio destro: orizzontale, Occhio sinistro: verticale
Prisma di dispersione	Occhio destro: 6ΔBU / Occhio sinistro: 10ΔBI, Occhio destro: 3ΔBD / Occhio sinistro: 3ΔBU
Campo visivo	40° (VD = 12 mm), 39° (VD = 13,75 mm)
Distanza di rifrazione per visione da vicino	Da 350 a 700 mm (selezionabile con incrementi di 50 mm)
Estensione di regolazione del poggiafronte	14 ±2 mm
Marcatura distanza al vertice	12, 13,75, 16, 18, 20 mm
Regolazione livello	±2,5°
Display	Touch panel LCD a colori da 5,7 pollici, schermo a matrice di punti
Stampante	Stampante ad alta velocità
Interfaccia	RS-232C
Alimentazione elettrica	CA 100 - 240 V (±10%), 50 / 60 Hz
Consumo energetico	80 VA
Dimensioni / Peso	
Unità forottero	355 (L) x 100 (P) x 276 (A) mm (Esclusa staffa) / 3,5 kg
	14,0 (L) x 3,9 (P) x 10,9 (A)" (Esclusa staffa) / 7,7 lbs.
Quadro di comando	160 (L) x 209 (P) x 165 (A) mm / 1,7 kg
	6,3 (L) x 8,2 (P) x 6,5 (A)" / 3,7 lbs.
Ripetitore	194 (L) x 227 (P) x 61 (A) mm / 2,0 kg
	7,6 (L) x 8,9 (P) x 2,4 (A)" / 4,4 lbs.
Accessori standard	Scheda per test da vicino, asta per test da vicino, poggiafronte, visiera protettiva, stilo, copertina antipolvere, cavo di comunicazione, carta per stampante, cavo di alimentazione
Accessori opzionali	Scheda Eye Care (scheda IC)

Costruttore
NIDEK Co., LTD. 34-14, Maehama, Hiroishi, Gamagori, Aichi 443-0038, Japan

CE

*Le caratteristiche tecniche e di design possono subire modifiche senza preavviso ai fini del continuo miglioramento dei prodotti.

Eye & Health Care
NIDEK CO., LTD.

R.O.M. s.p.a. Ricerca Ottico Meccanica Società Unipersonale
Distributore esclusivo per Italia e RSM dei prodotti NIDEK CO.,LTD.- Japan per centri ottici
Strada delle Seriole, 14 Chiesanuova 47894 Repubblica di San Marino
Tel. 0549 99 95 58 Fax 0549 99 94 78 info@rom-sa.com www.rom-sa.com
Numero Verde 800-47 39 99